AXENT
SWITZERLAND

GRACE

1

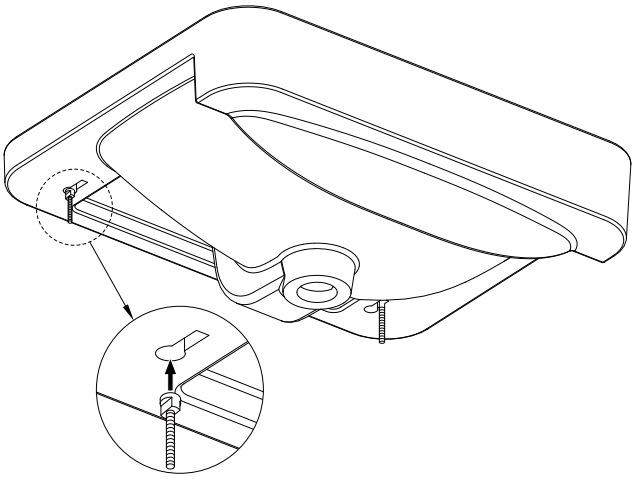

2

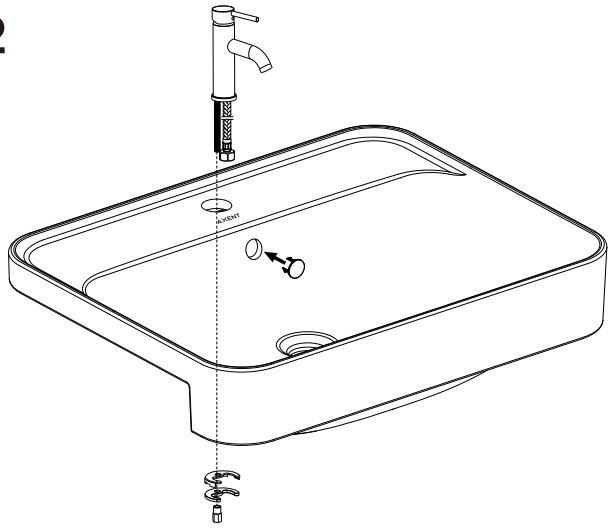

3

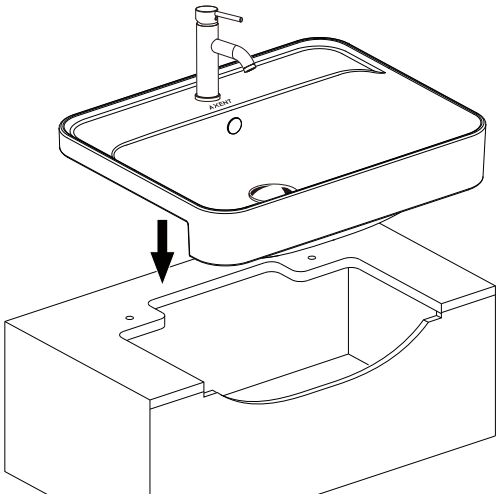

4

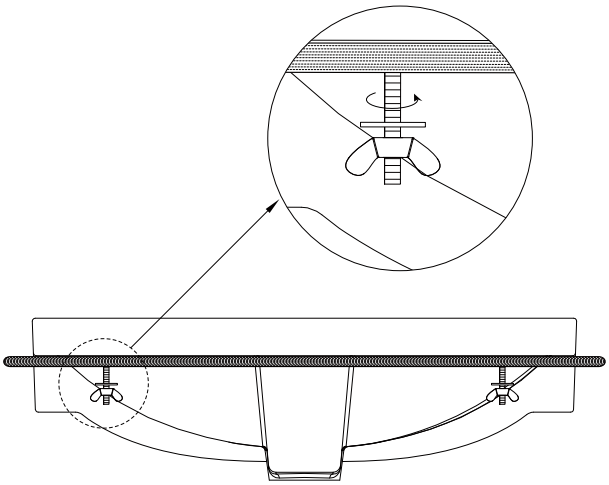

5

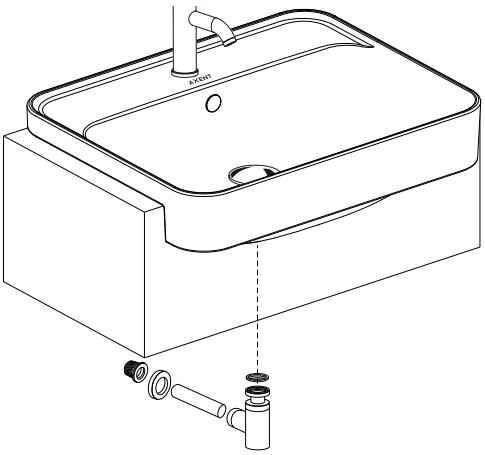

6

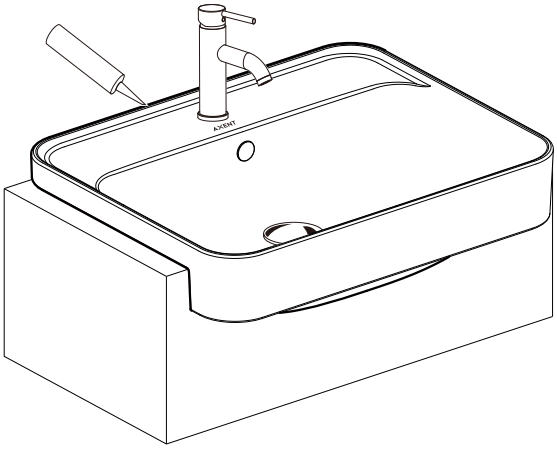

22404030020 5 21-1.0

AXENT International AG
info@axentbath.ch
www.axentbath.ch